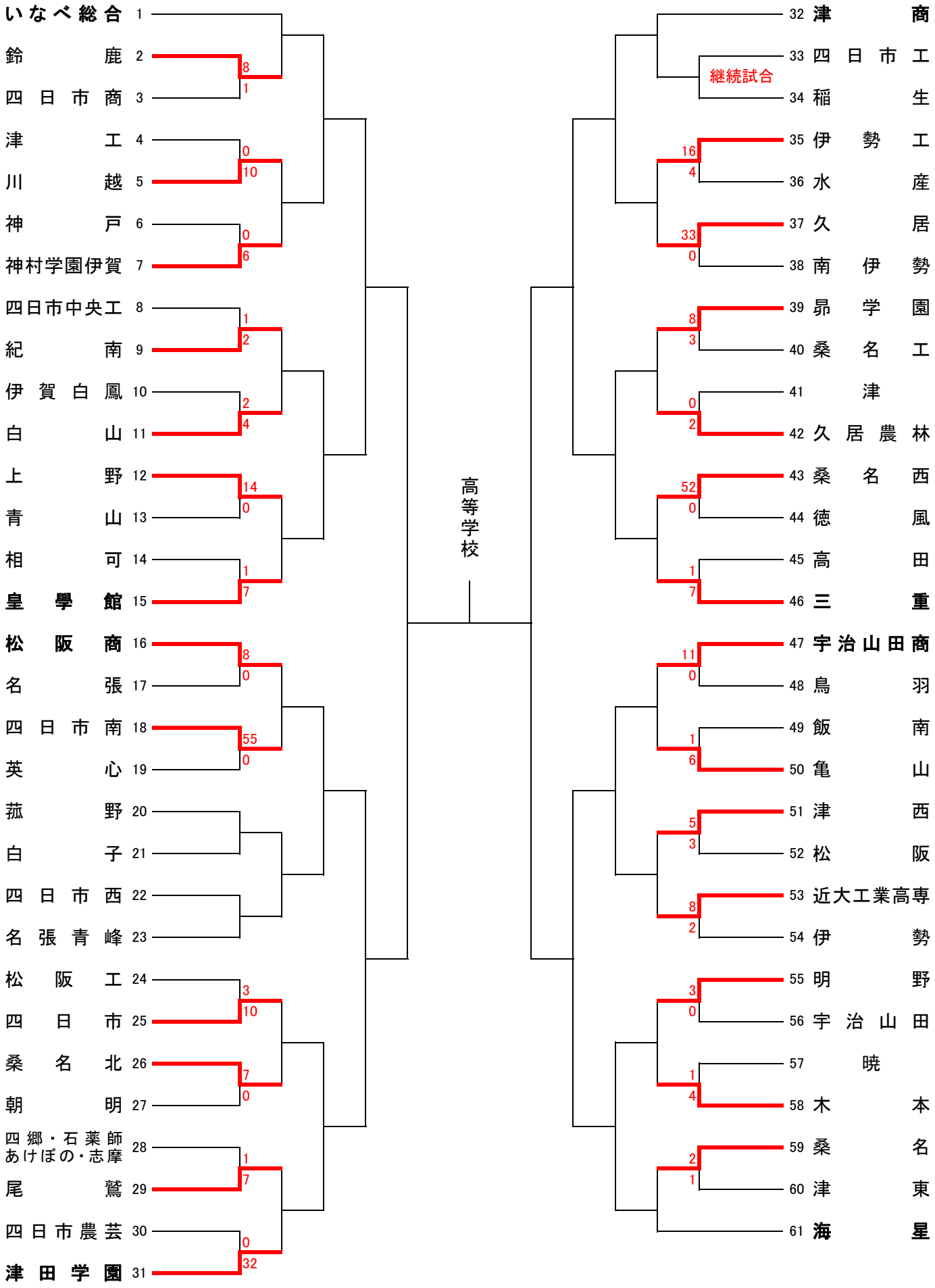第105回全国高等学校野球選手権記念三重大会